Mode d'emploi

HOME DELUXE
WIR MACHEN DEIN ZUHAUSE

Portemanteau STRIPE avec crochets, aimants et étagère pour tableaux

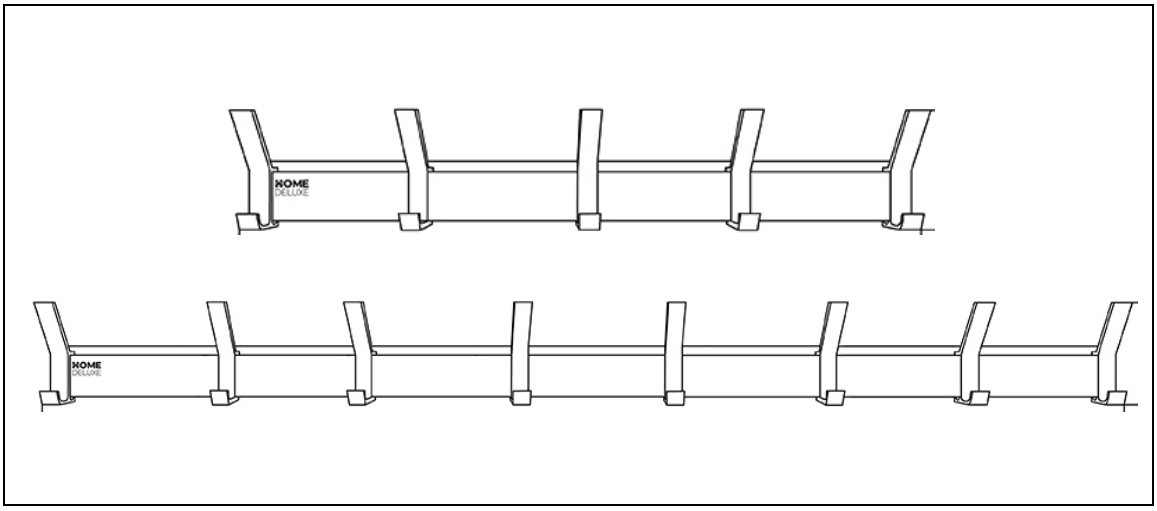

Conçu en Allemagne

IMPORTANT :

CONSERVER POUR TOUTE RÉFÉRENCE ULTÉRIEURE.

LIRE ATTENTIVEMENT !

Table des matières

1. Généralités 3
1.1. Aperçu des produits 3
1.2. Remarques générales 3
1.3. Garantie 3
2. Informations sur le mode d'emploi 4
2.1. Disponibilité du mode d'emploi 4
2.2. Groupes cibles du mode d'emploi 4
2.3. Informations sur la traduction 4
2.4. Explication des symboles 4
2.5. Généralités sur le mode d'emploi 5
2.6. Utilisation prévue 5
2.7. Consignes générales de sécurité 5
3. Caractéristiques du produit 6
3.1. Données techniques 6
3.2. Description du produit 6
4. Contenu de la livraison 7
4.1. Consignes de sécurité 7
5. Montage 8
5.1. Exploitation 9
5.2. Lieu de stockage 9
6. Maintenance et entretien 10
6.1. Consignes de sécurité 10
7. Démontage 10
8. Élimination 10
8.1. Remarques générales 10

Chers clients et clientes,

Nous te remercions d'avoir choisi un produit de **Home Deluxe GmbH**. Nous te souhaitons beaucoup de plaisir avec ton nouveau portemanteau STRIPE avec crochets, aimants et étagère à tableaux.

Le mode d'emploi aide à l'installation, à la mise en service, à l'utilisation et à l'entretien du produit. Le mode d'emploi et les consignes de sécurité doivent être lus attentivement et intégralement. Respecte ces consignes afin d'éviter tout danger.

1. Généralités

1.1. Aperçu des produits

modèle :
Portemanteau Portemanteau STRIPE avec crochets, aimants et étagère à tableaux inclus
ID d'article : 21760 | ID de la variante : 51601

1.2. Remarques générales

Pour répondre à nos exigences, nous améliorons constamment la qualité, simplifions l'installation, l'utilisation ou adaptons les produits aux souhaits des clients. En raison de ces changements, la version actuelle du mode d'emploi se trouve sur notre site Internet.

Le terme "produit" est utilisé dans le mode d'emploi pour désigner le "Portemanteau STRIPE avec crochets, aimants et étagère à tableaux".

1.3. Garantie

Les droits légaux de responsabilité pour vices et de garantie s'appliquent à partir de la date d'achat.
Home Deluxe GmbH décline toute responsabilité pour les dommages résultant du non-respect du mode d'emploi. Les réclamations résultant d'une installation ou d'une utilisation non conforme sont exclues de la garantie. En cas de défaut du produit, adresse-toi par écrit à notre service clientèle via le formulaire de contact sur notre site Internet, en indiquant le nom du produit, le numéro de série et une photo de la plaque signalétique :

Home Deluxe GmbH
Chemin de retranchement 2
32312 Lübbecke
Allemagne
Tél : +49 (0)5743 6181-0
www.home-deluxe-gmbh.de

Si tu as d'autres questions, notre service clientèle se tient à ta disposition via le formulaire de contact.

2. Informations sur le mode d'emploi

2.1. Disponibilité du mode d'emploi

Le mode d'emploi fait partie intégrante du produit et doit être conservé dans son intégralité et à proximité immédiate du produit.

2.2. Groupes cibles du mode d'emploi

Le mode d'emploi doit être lu et respecté par toute personne impliquée dans l'une des activités ou l'utilisation suivantes :

- Déballage
- Montage / Installation
- Maintenance / contrôle / entretien
- Dépannage / réparation
- Élimination

2.3. Informations sur la traduction

Le mode d'emploi original a été rédigé en allemand. Pour toute autre langue disponible, il s'agit d'une traduction de la version allemande.

2.4. Explication des symboles

Symbole	Explication des symboles
	**AVERTISSEMENT** Ce symbole indique les dangers potentiels pouvant entraîner des blessures mortelles ou graves. Avant d'effectuer l'étape d'installation ou d'utilisation correspondante, il convient de lire l'avertissement correspondant.
	**INFO** Ce symbole donne des indications importantes et signale des dommages matériels. Prenez-en connaissance avant d'effectuer l'étape d'installation ou d'utilisation correspondante afin de comprendre les problèmes et d'éviter les dommages.
	**Utiliser uniquement à l'intérieur** Ce symbole indique que le produit ne doit être utilisé qu'à l'intérieur.
	**Lire le mode d'emploi** Le symbole indique qu'il faut lire attentivement le mode d'emploi avant d'utiliser le produit.

2.5. Généralités sur le mode d'emploi

Le mode d'emploi se rapporte au portemanteau STRIPE, y compris les crochets, les aimants et l'étagère à tableaux. Il contient des informations importantes sur l'installation, le fonctionnement, l'entretien et le nettoyage. Le mode d'emploi, en particulier les consignes de sécurité, doit être lu attentivement avant la mise en service du produit, conservez-le soigneusement. N'utilise le produit que comme décrit dans ce mode d'emploi afin d'éviter toute blessure ou tout dommage accidentel. Si tu transmets le portemanteau STRIPE, y compris les crochets, les aimants et l'étagère à photos à un tiers, tu dois également lui remettre ce mode d'emploi.

2.6. Utilisation prévue

Le produit est de haute qualité, a une longue durée de vie et est exclusivement destiné ou adapté à un usage privé dans des proportions raisonnables et habituelles. En outre, notre produit n'est **pas** destiné à un usage commercial. Une utilisation commerciale n'est autorisée qu'avec l'accord écrit de Home Deluxe GmbH.
N'utilise le produit que comme décrit dans ce mode d'emploi. Toute autre utilisation est considérée comme non conforme et peut entraîner des dommages matériels ou corporels. Le fabricant décline toute responsabilité pour les dommages causés ou subis par une utilisation non conforme ou incorrecte.

2.7. Consignes générales de sécurité

Indications générales sur les dangers



- Le produit peut être utilisé par des enfants à partir de 8 ans et par des personnes dont les capacités physiques, sensorielles ou mentales sont réduites ou qui manquent d'expérience et de connaissances, à condition qu'elles aient été surveillées ou aient reçu des instructions en toute sécurité et qu'elles comprennent les risques encourus.
- Les dispositions des lois et règlements nationaux doivent impérativement être respectées.
- Les composants ne doivent être remplacés que par des pièces de réparation d'origine. Le non-respect de cette consigne peut avoir de graves conséquences.
- N'utilise pas d'autres accessoires que ceux recommandés par le fabricant.

Danger pour les enfants



- Éloigne les enfants des matériaux d'emballage. Il y a notamment un risque d'étouffement !
- Éloigne les enfants du produit.

Risque de blessure
Une manipulation incorrecte du produit peut entraîner des blessures.



- Vérifie que le produit ne présente pas de dommages visibles avant de le monter.
- N'apporte aucune modification constructive au produit. Toute modification doit faire l'objet d'une autorisation écrite du fabricant et être effectuée conformément aux instructions.
- Si le produit est endommagé, il ne doit plus être utilisé. Les pièces endommagées doivent être réparées ou remplacées par des pièces de rechange d'origine.

Risque d'endommagement

- Une manipulation inappropriée du produit peut entraîner des dommages.
- N'ouvre pas l'emballage avec des objets tranchants (par ex. couteau, ciseaux ou autres), cela pourrait endommager le produit. Sois prudent lors de l'ouverture.
- Si tu ouvres l'emballage sans précaution avec un couteau ou un autre objet pointu, le produit peut être endommagé. Fais très attention en l'ouvrant.

3. Caractéristiques du produit

3.1. Données techniques

Nom du produit	Portemanteau STRIPE avec crochets, aimants et étagère pour tableaux
Dimensions (L x l x H) - 5 crochets	39 x 6,8 x 6,9 cm
Dimensions (L x l x H) - 8 crochets	70 x 6,8 x 6,9 cm
Matériau	Fer (revêtu par poudre)
Couleur	Bambou

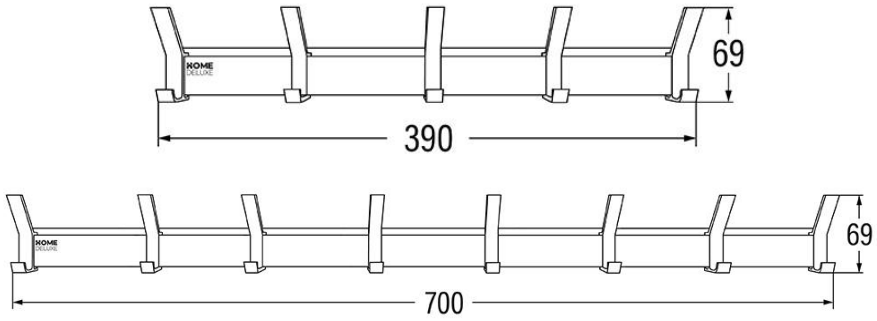

Toutes les données sont en mm

3.2. Description du produit

Avec notre portemanteau STRIPE, tu ne crées pas seulement une entrée bien rangée, mais tu apportes aussi une touche de style à ta maison. Tu ne devras plus jamais chercher tes clés - elles trouveront toujours une place sûre sur la barre magnétique. La particularité du portemanteau STRIPE est l'étagère à tableaux avec une rainure bien pensée, idéale pour ranger les livres et les magazines. Le design sobre mais moderne de ce portemanteau s'intègre parfaitement dans n'importe quel intérieur. La finition de haute qualité et les matériaux soigneusement sélectionnés garantissent non seulement une longue durée de vie, mais aussi un aspect attrayant. Le montage simple permet une installation rapide et facile, ce qui te permet de mettre de l'ordre en un rien de temps.

4. Contenu de la livraison

Lors de la livraison, vérifie que l'emballage ne présente pas de dommages extérieurs. En outre, vérifie immédiatement après le déballage que la livraison est complète et que le produit et tous les composants sont en parfait état. Ne monte le produit que si le contenu de la livraison est complet et non endommagé.

5 Crochets

No.	Illustration	Quantité	Description
1	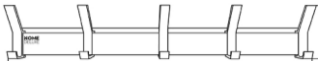	1	Crochet
A		2	Cheville (M6 x 30)
B		2	Vis (M4 x 35)
C		1	Clé Allen

8 Crochets

No.	Illustration	Quantité	Description
1	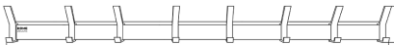	1	Crochet
A		2	Cheville (M6 x 30)
B	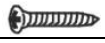	2	Vis (M4 x 35)
C		1	Clé Allen

4.1. Consignes de sécurité

Toutes les informations relatives à la sécurité et à la santé doivent être lues.

Risque de blessure

Une mauvaise manipulation lors de l'installation peut entraîner des blessures.



- Lis attentivement le mode d'emploi.
- Ne modifie pas le produit.
- Vérifie à intervalles réguliers que le produit n'est pas endommagé.
- Le produit doit être utilisé exclusivement à l'intérieur.
- N'expose pas le produit à la pluie, à l'humidité ou à d'autres liquides.
- Porte des vêtements de protection lors de l'installation, tels que des chaussures de sécurité, des gants de protection, etc.
- Assure-toi que le paquet est ouvert par le haut. Fais très attention en l'ouvrant.
- Vérifie que le produit n'est pas endommagé ou rayé après l'avoir déballé.
- Assure-toi que les enfants n'ont pas accès aux zones de travail pendant l'installation. Il existe un risque d'accident.
- Le montage ne doit être effectué que par un spécialiste qualifié !
- Les erreurs d'utilisation, les erreurs d'installation ou les dommages causés par l'installation sont exclus de la garantie.

5. Montage du produit

Le produit est livré démonté et peut être monté avec un peu d'effort. Respecte scrupuleusement les instructions de montage. En cas de non-respect, le fonctionnement et la sécurité du produit ne sont pas garantis.

Outils nécessaires

	Crayon		Ruban à mesurer
	Marteau		Cutter
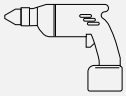	Perceuse		Clé Allen

6. Structure du produit

5 Crochets

Illustration	Description
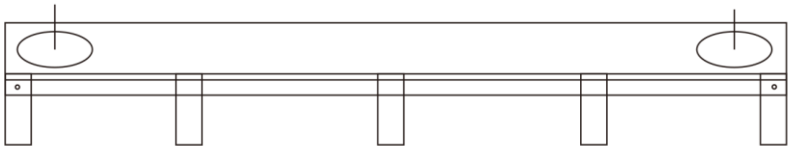	**Étape 1 :** Marque les trous à l'emplacement de montage avec un crayon de marquage.
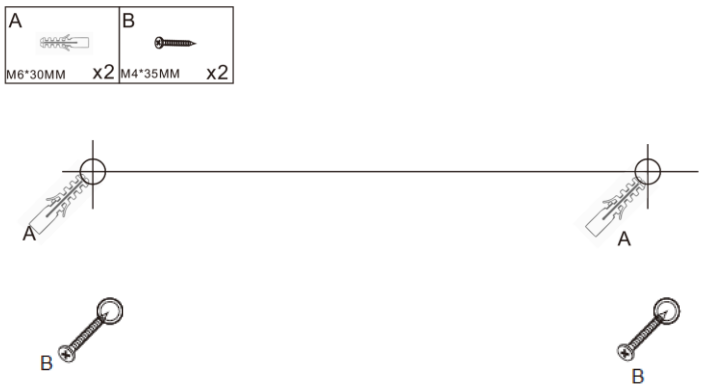	**Étape 2 :** Perce un trou de 30 mm de profondeur à l'aide d'un foret de 6 mm et place ensuite les chevilles (**A**). Introduis la vis (**B**). Veille à ce que la vis dépasse légèrement.
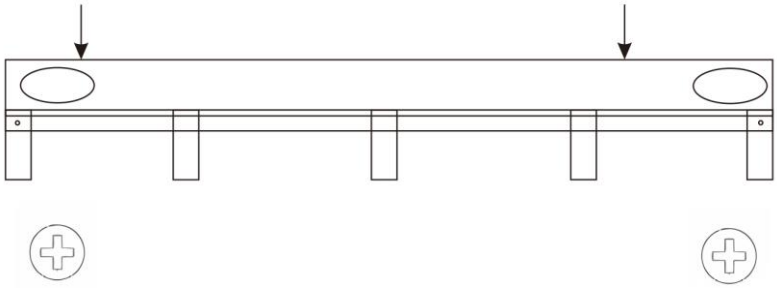	**Étape 3 :** Aligne les trous de fixation avec les vis sur le mur. Appuie le produit contre le mur et insère-le de haut en bas.

8 Crochets

Illustration	Description
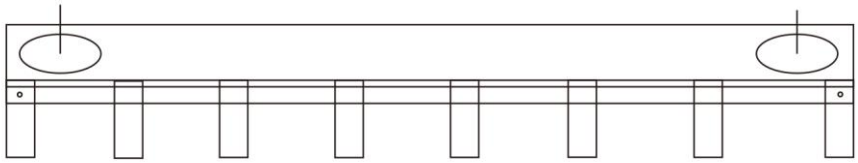	**Étape 1 :** Marque les trous à l'emplacement de montage avec un crayon de marquage.
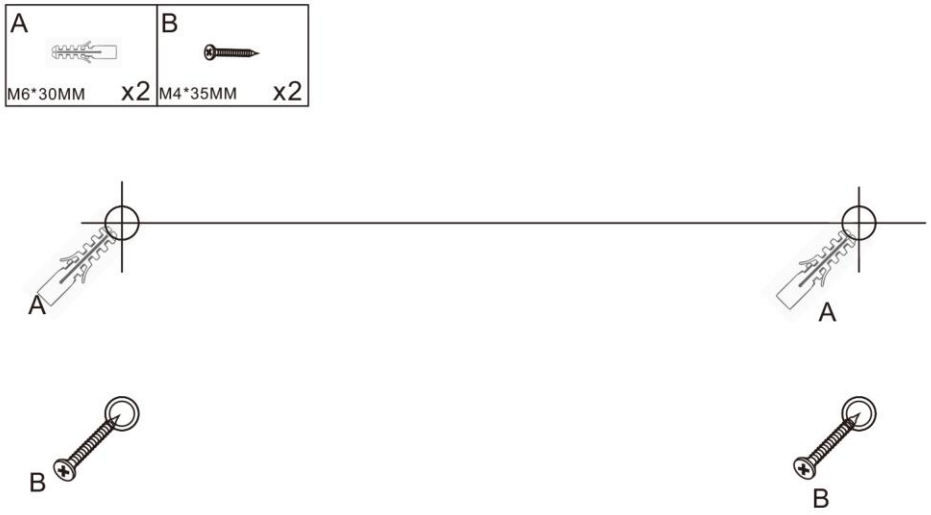	**Étape 2 :** Perce un trou de 30 mm de profondeur avec un foret de 6 mm, puis place les chevilles (**A**). Introduis la vis (**B**). Veille à ce que la vis dépasse légèrement.
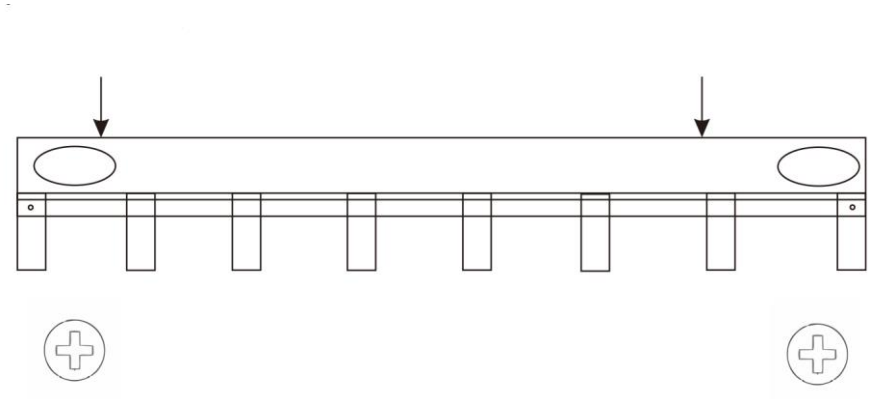	**Étape 3 :** Aligne les trous de fixation avec les vis sur le mur. Appuie le produit contre le mur et insère-le de haut en bas.

6.1. Exploitation

Vérifie avant d'utiliser le produit,

- le bon état.

6.2. Lieu de stockage

- Conserver le produit dans un endroit frais et sec.

7. Maintenance et entretien

7.1. Consignes de sécurité

Risque de blessure
Une manipulation inappropriée lors de l'utilisation peut entraîner des blessures.



- Assure-toi que le produit est bien vissé.
- Le produit est facile à entretenir et a une longue durée de vie. Nettoie les surfaces avec un chiffon humide et un détergent doux.
- N'utilise pas de produits de nettoyage agressifs ou de nettoyeurs à haute pression pour le nettoyage. Respecte en outre les consignes du fabricant du produit de nettoyage.

8. Démontage

Risque de blessure
Une manipulation incorrecte lors du démontage peut entraîner des blessures.



Le démontage du produit doit être effectué dans l'ordre inverse de l'installation. (voir chapitre Installation)

9. Élimination

9.1. Remarques générales



- Éliminer le produit et tous ses composants conformément aux réglementations locales et nationales, afin d'éviter tout dommage à l'environnement.
- Nos emballages sont fabriqués à partir de matériaux respectueux de l'environnement. Ils peuvent être recyclés et servir ainsi de matières premières précieuses. Élimine les matériaux d'emballage (cartons, emballages sales, etc.) séparément et de manière appropriée, conformément aux réglementations nationales en vigueur.
- Contacte le fabricant en cas d'incertitude quant à l'élimination.
- Tu peux également obtenir des conseils sur l'élimination correcte des déchets auprès des centres d'élimination locaux.

Home Deluxe GmbH
Chemin de retranchement 2
32312 Lübbecke
Allemagne
Tél : +49 (0)5743 6181-0
www.home-deluxe-gmbh.de

ga-156-00_stripe
2024/02